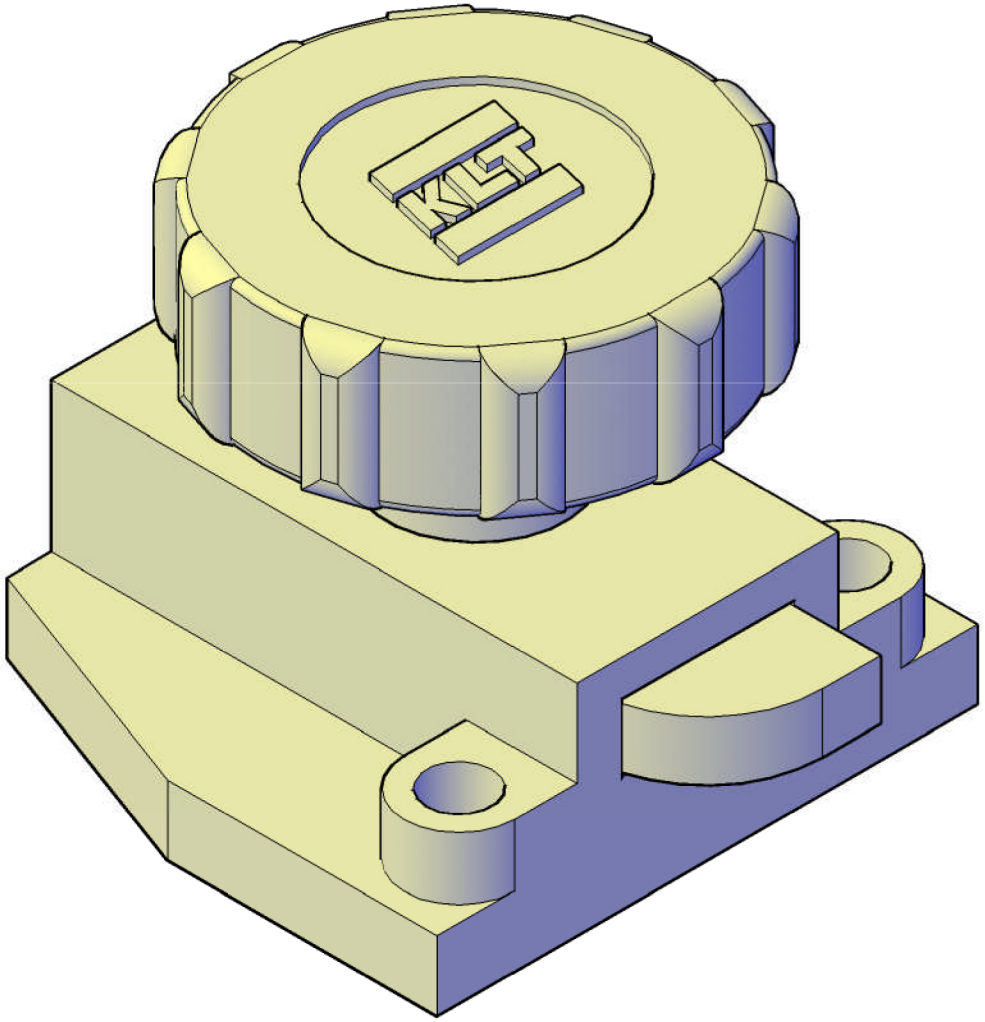
KLT